MK受圧板

NETIS　KT-200029-A

SQ60KN

SQ130KN

特長

MK受圧板は、鉄筋挿入工に用いるのり面工（受圧板）です。素材にリサイクルプラスチックやリサイクル可能なアルミニウム合金を用いることで、環境負荷を減らすことに繋げます。

❶ 軽量で設置が容易な受圧板

十分な強度を有した軽量で開口率の高い部材とすることで、持ち運びが容易で、施工の省力化を図ることができます。また、のり面全体の緑化や木本類の保存と育成が可能です。

❷ 高強度で耐久性に優れた部材

受圧板は十分な強度を有し、耐久性（耐候性・耐薬品性・耐衝撃性）に優れています。特にアルミニウム合金は高強度で靭性に優れており、想定外の荷重が作用しても余程の荷重が作用しない限りは、破壊に至りません。

❸ 環境に優しい部材

SQ60KNはリサイクルプラスチックを原料に使用しているため、限られた資源を有効活用することができます。

● 構造

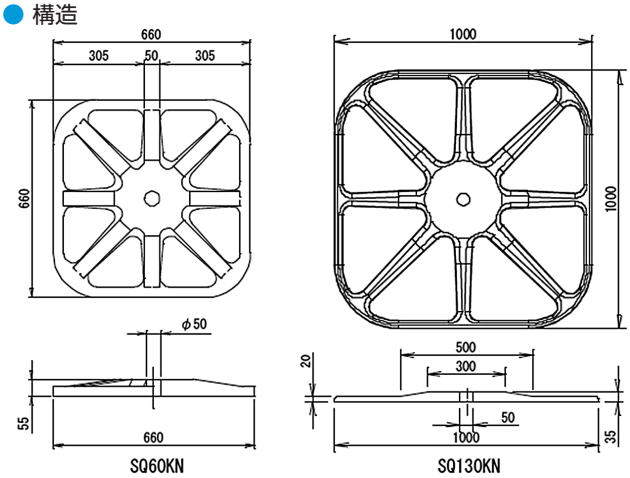

製品の種類

タイプ	設計アンカー力（kN）	質量（kg）	寸法（縦×横）（m）	受圧面積（m^2）	のり面工低減係数	材質
SQ60KN	60	8.5	0.66×0.66	0.44	0.7 ～ 1.0	リサイクルプラスチック
SQ130KN	133	21.0	1.00×1.00	1.00	0.7 ～ 1.0	アルミニウム合金